Pobierz darmową aplikację wBox, klikając w przyciski obok:

Pobierz w App Store | POBIERZ Z Google Play | Pobierz

Instrukcja obsługi

możliwość sterowania głosowego z Amazon Alexa i Google Home

doorbox PRO — BEZPRZEWODOWY INTELIGENTNY STEROWNIK DO DRZWI, FURTEK, SZAFEK ORAZ SZUFLAD

ZASADY BEZPIECZEŃSTWA

Podłączać zgodnie ze schematem przedstawionym w instrukcji. Niewłaściwe podłączenie może być niebezpieczne i skutkować uszkodzeniem sterownika i utratą gwarancji.

NIEBEZPIECZEŃSTWO! Zagrożenie życia spowodowane prądem elektrycznym (również przy wyłączonym urządzeniu), na wyjściach może występować napięcie. Wszelkie prace montażowe należy wykonywać ZAWSZE przy odłączonym obwodzie zasilania.

Podłączenie urządzenia do zasilacza nie spełniającego wymogów jakościowych określonych w normach EN 50081-1, EN 50082-1, UL508, EN 60950 skutkuje utratą gwarancji.

1 INSTALACJA - PODSTAWY

Schematy podłączenia znajdują się na końcu instrukcji

- Przed przystąpieniem do instalacji sterownika, odłącz napięcie w zasilanym obwodzie. Pamiętaj, że wszelkie prace montażowe należy wykonywać przy odłączonym napięciu zasilania (wyłączenie bezpiecznika instalacji sieciowej obwodu zasilacza lub odłączenie zasilacza od gniazdka).
- Sterownik powinien być zamontowany w miejscu zabezpieczonym przed przypadkowym uszkodzeniem. Nie dopuszcza się montażu sterownika w miejscu narażonym na kontakt z olejami, paliwami płynnymi, rozpuszczalnikami i substancjami żrącymi oraz w miejscach narażonych na bezpośrednie działanie wysokiej temperatury. Pamiętaj, że metalowe elementy (przewody, duże elementy montażowe) negatywnie wpływają na zasięg urządzenia, a co za tym idzie na komfort użytkowania. Wskazane jest, aby urządzenie było zamocowane w pozycji stabilnej i nieruchomej a antena ustawiona pionowo. Instalując urządzenie poza suchymi pomieszczeniami, należy zwrócić szczególną uwagę na zapewnienie szczelności w obrębie gumowych przepustów na przewody.
- Zapoznaj się ze schematem, a następnie przystąp do montażu sterownika. Zwróć szczególną uwagę na oznaczenia złączy. Montaż rozpocznij od podłączenia przewodów zasilających do złączy oznaczonych symbolem "V~". Polaryzacja podłączenia zasilania ("plus", "minus") nie ma znaczenia.
- Podłącz obwód elektrozaczepu, elektrozwory lub zamka elektrycznego do zasilania oraz styków przekaźnika, zgodnie ze schematem. Wbudowany przekaźnik posiada styki bezpotencjałowe, normalnie otwarte (NO), co oznacza, że w stanie spoczynku para styków jest rozwarta, a zwiera się dopiero po naciśnięciu przycisku sterującego przez użytkownika. Możliwa jest również realizacja programowego trybu NC (normalnie zamknięte) po zmianie ustawień sterownika w aplikacji, o czym mowa w dalszej części instrukcji.
- Sterownik pozwala na wybór, czy akcesoria pracują w logice "wspólnego plusa" czy "wspólnego minusa". Wybór logiki odbywa się poprzez podłączenie złącza "+" lub "-" do złącza oznaczonego symbolem "C".
- Sterownik umożliwia uzyskanie informacji zwrotnej o stanie zamknięcia drzwi lub furtki, sygnalizując stan otwarty lub zamknięty. Aby uzyskać tę funkcjonalność, należy podłączyć wyłącznik krańcowy (np. kontaktron bezparametryczny lub czujnik indukcyjny typu NPN/PNP). W przypadku czujników NO (normalnie otwarte) lub NC (normalnie zamknięte), logikę wykrywania można dostosować w ustawieniach sterownika w aplikacji, o czym mowa w dalszej części instrukcji. Zgodnie z załączonymi schematami, w przypadku podłączenia kontaktronu należy go podłączyć pomiędzy złączem oznaczonym symbolem "S" a drugim biegunem zasilania (innym niż podłączonym do złącza "C"). W przypadku czujnika indukcyjnego należy podłączyć go do zasilania (złącza "+" oraz "-"), a wyjście czujnika podłączyć do złącza "S". Do złącza "C" powinien być podłączony odpowiedni biegun ("+" w przypadku czujnika NPN lub "-" w przypadku czujnika PNP).
- Aby otworzyć drzwi za pomocą opcjonalnego łącznika monostabilnego (dzwonkowego), należy podłączyć obwód łącznika zgodnie z załączonymi schematami, pomiędzy złączem oznaczonym symbolem "I1", a drugim biegunem zasilania (innym niż podłączonym do złącza "C"). Łącznik taki jest najczęściej stosowany jako przycisk wyjścia z budynku lub posesji, umieszczony na ścianie lub słupku.
- Wejście "I2" może pełnić funkcję "dzwonka" do drzwi lub furtki. Funkcję tę realizuje poprzez powiadomienie lub bezprzewodowe sterowanie innym urządzeniem blebox. Do wejścia można podłączyć zwykły przycisk monostabilny (dzwonkowy) lub wyjście "dzwonkowe" z domofonu. Domyślna konfiguracja sterownika to powiadomienie typu push na smartfon. Aby powiadomienie działało, należy upewnić się, że powiadomienia są włączone.
- Po upewnieniu się, iż urządzenie zostało podłączone zgodnie ze schematem oraz że w pobliżu sterownika nie ma metalowych elementów mogących przypadkowo zewrzeć styki, uruchom urządzenie poprzez załączenie napięcia zasilania (włączenie bezpiecznika instalacji sieciowej obwodu zasilacza lub podłączenie zasilacza do gniazdka).

2 PIERWSZE URUCHOMIENIE

- Ściągnij **darmową aplikację wBox.** Gdy posiadasz urządzenie z systemem Android, aplikację znajdziesz w sklepie Play. Dla urządzeń z systemem iOS aplikacja znajduje się w App Store.
- Używając telefonu komórkowego lub tabletu, połącz się z siecią bezprzewodową urządzenia. W tym celu wejdź w ustawienia smartfona bądź tabletu, następnie w konfigurację sieci WiFi i odnajdź sieć o nazwie "doorBoxPro-xxxxxxxxxx", gdzie xxxxxxxxxx to numer seryjny urządzenia. Połącz się z nią.
- Włącz aplikację wBox. Na głównym ekranie będzie widoczne urządzenie. W celu dodania go do swojego konta w aplikacji, wybierz "Dodaj urządzenie do konta". Jeżeli jesteś instalatorem i nie chcesz przypisywać urządzenia do swojego konta, wybierz "Użyj tylko raz".
- Konfigurację możesz również wykonać korzystając z przeglądarki internetowej telefonu/tabletu. Po połączeniu się z siecią bezprzewodową sterownika, włącz przeglądarkę i wejdź na stronę: www.blebox.eu
  Przetestuj działanie sterownika klikając w ikonę drzwi - podłączony elektrozamek powinien zadziałać a drzwi otworzyć się.
- Jeżeli został podłączony przycisk ścienny, skontroluj jego działanie. Naciśnięcie klawisza przycisku powinno spowodować zadziałanie elektrozamka.
- Jeżeli został podłączony czujnik położenia drzwi (np. kontaktron lub czujnik indukcyjny), sprawdź na wizualizacji, czy prawidłowo wyświetlany jest stan zamknięcia lub otwarcia drzwi. W przypadku nieprawidłowego (odwrotnego) wskazania przez sterownik, przejdź do ustawień (ikona zębatki w prawym górnym rogu ekranu), a następnie przejdź do sekcji "Ustawienia urządzenia". Kliknij "Pokaż ustawienia zaawansowane" i sprawdź, czy opcja "Odwróć sygnał dla wejścia 'zamknięte' " jest ustawiona prawidłowo (opcja powinna być włączona dla czujnika typu NC). W razie potrzeby wybierz inną metodę w opcji "Metoda wykrywania stanu krańcówek". Po wprowadzeniu zmian kliknij "Zapisz", a następnie wróć do panelu głównego, klikając strzałkę w lewym górnym rogu. Na koniec ponownie zweryfikuj, czy stan położenia drzwi wyświetla się zgodnie z oczekiwaniami.
- W polu "Typ wyjścia bramy" można zmieniać zachowanie wyjścia pomiędzy wyjściem normalnie otwartym (NO – czyli w stanie spoczynku wyjście nie przewodzi) bądź normalnie zamkniętym (NC – czyli w stanie spoczynku para styków jest zwarta, rozwiera się gdy użytkownik naciśnie przycisk sterujący). Możliwa jest również regulacja w zakresie 0.1 sek. – 300 sek. czasu trwania impulsu na wyjściu po jednorazowym naciśnięciu przycisku sterowania.

3 USTAWIENIA POŁĄCZENIA WIFI I POŁĄCZENIA SERWISOWEGO (AP)

INSTRUKCJA SZYBKIEJ INSTALACJI
pierwsza konfiguracja sterownika BleBox

Zeskanuj kod QR lub kliknij w link poniżej, aby przejść do instrukcji szybkiej instalacji.

https://blebox.eu/start

- Przejdź do ustawień sieci WiFi (ikonka "Ustawienia" w prawym górnym rogu ekranu, sekcja "Połączenie"), gdzie możesz dołączyć urządzenie do domowej sieci WiFi, aby móc sterować sterownikiem za jej pośrednictwem lub z dowolnego miejsca na świecie. W tym celu wybierz nazwę sieci z listy dostępnych sieci i naciśnij "Połącz". Jeśli jest to wymagane, wprowadź hasło sieci WiFi. W czasie łączenia urządzenia do sieci domowej może nastąpić rozłączenie telefonu/tabletu z siecią urządzenia.
- Po ponownym podłączeniu telefonu do sieci WiFi sterownika skontroluj pola "Status klienta WiFi" oraz "Status dostępu zdalnego". Sterownik wyposażony jest w układ nadzoru połączenia sieciowego, który w sytuacji problemów z połączeniem do sieci WiFi bądź do sieci Internet, zaraportuje problem i jego możliwe przyczyny. Jeżeli sieć działa poprawnie, oba pola przyjmą wartość "Połączono".
- W celu komunikacji z urządzeniem spoza lokalnej sieci WiFi, z dowolnego miejsca na świecie, poprzez aplikację wBox, urządzenie domyślnie automatycznie łączy się do usługi systemu chmurowego BleBox. System zdalnego dostępu jest w pełni szyfrowany i bezpieczny, a dane transmitowane są przez europejskie serwery renomowanych firm. Możliwe jest wyłączenie usługi zdalnego dostępu - po kliknięciu przycisk "Konfiguruj" przełącz przełącznik przy opcji "Zdalny dostęp". Pamiętaj, że wyłączenie "Zdalnego dostępu" spowoduje brak dostępu do sterownika spoza sieci lokalnej, a także brak obsługi powiadomień i zewnętrznych systemów integracji, stąd zalecamy pozostawienie tej opcji włączonej (ustawienie domyślne).
- Po zakończeniu konfiguracji sieci WiFi, możesz odłączyć się od sieci urządzenia i połączyć telefon/tablet bezpośrednio do domowej sieci WiFi. Sterowanie z aplikacji wBox będzie działać identycznie jak w sytuacji, gdy telefon/tablet przyłączony jest do sieci urządzenia. Jeżeli jako użytkownik opuścisz lokalną sieć, np. wychodząc z domu bądź załączając dane mobilne, aplikacja wBox będzie sygnalizowała ten stan jako "Tryb zdalny". W takim przypadku będziesz miał dostęp do danych urządzenia, ale z przyczyn bezpieczeństwa niedostępne będą opcje ustawień.
- W sekcji "Połączenie serwisowe (AP)", możesz zmienić nazwę oraz nadać hasło sieci WiFi emitowanej przez urządzenie. Pamiętaj, że zmiana nazwy sieci lub hasła może spowodować rozłączenie z urządzeniem natychmiast po kliknięciu przycisku "Zapisz", należy się zatem ponownie podłączyć do sieci WiFi.
- Możliwe jest również całkowite wyłączenie punktu dostępowego, emitowanego przez urządzenie. W tym celu należu przesunąć suwak "Punkt dostępu" w pozycję wyłączoną i potwierdzić wybór przyciskiem "Zapisz".
- Uwaga! Jeżeli sterownik nie będzie miał stabilnego połączenia z siecią WiFi ("Status klienta WiFi": "Połączono", bez żadnych ostrzeżeń o błędach), ponowne włączenie punktu dostępowego nie będzie możliwe - w tej sytuacji jedynym wyjściem jest reset sterownika do ustawień fabrycznych. Wyłączenie punktu dostępowego zaleca się dopiero po całkowitej konfiguracji sterownika i upewnieniu się że cały system działa poprawnie.

4 ZARZĄDZANIE DOSTĘPEM

- Powróć do ustawień sterownika. W sekcji "Zarządzanie dostępem" możesz dodatkowo utworzyć konta dla użytkowników napędu. Stanowi to dodatkowe zabezpieczenie dostępu do sterownika. Jeżeli utworzysz użytkowników, możliwość dodania sterownika do aplikacji wBox, a przez to sterowanie napędem, będzie dostępne jedynie po podaniu prawidłowego loginu i hasła.
- Aby dodać nowego użytkownika, w sekcji "Zarządzanie dostępem" naciśnij przycisk "Dodaj" a następnie w nowym oknie wypełnij pola "Nazwa użytkownika" i "Hasło" i wciśnij przycisk "Zapisz". Jeżeli zostanie dodane choć jedno konto użytkownika, sterownik będzie wymagał zalogowania się, każdorazowo w momencie dodawania sterownika do aplikacji wBox. Dopiero po zalogowaniu się do sterownika, możliwe będzie sterowanie napędem.

5 CZAS I LOKALIZACJA URZĄDZENIA

- Przejdź do ustawień, do sekcji "Czas i lokalizacja". W zakładce "Czas urządzenia" wybierz z listy swój region i lokalizację, potwierdzając zmiany przyciskiem "Zapisz". Urządzenie zsynchronizuje swój czas z serwerem NTP czasu (jeżeli sterownik jest w sieci WiFi z dostępem do Internetu) bądź pobierze czas z telefonu/tabletu. Ponieważ sterownik nie posiada bateryjnego podtrzymywania układu zegarowego, zegar resetuje się po odłączeniu zasilania. Stąd zaleca się, aby sterownik był zawsze dołączony do sieci WiFi z dostępem do Internetu, aby automatycznie mógł synchronizować swój zegar. Jest to szczególnie istotne w sterownikach które posiadają funkcję pracy z harmonogramu.
- Lokalizację sterownika możesz określić przy pomocy smartfonu lub tabletu. W zakładce "Lokalizacja urządzenia" kliknij przycisk "Ustaw lokalizację". Aplikacja zapyta czy udostępnić lokalizację – zezwól. W polu "Współrzędne" powinny pojawić się przybliżone współrzędne twojej lokalizacji. Jeżeli przycisk "Ustaw lokalizację" zamruga na czerwono z napisem "Błąd", bądź pole "Współrzędne" nie zmieniło wartości z "Nie ustawiono" na dane liczbowe, wystąpiło niepowodzenie w pobraniu lokalizacji. Należy wtedy upewnić się czy telefon/tablet posiada moduł GPS oraz czy w telefonie włączona jest obsługa udostępniania lokalizacji dla aplikacji wBox. Ustawienie lokalizacji jest szczególnie istotne w sterownikach które posiadają funkcję pracy z harmonogramu, w których harmonogram opiera się o wschody i zachody słońca.

6 HARMONOGRAM

- Sterownik posiada możliwość pracy według zadanego harmonogramu.
- Dodawanie wpisów harmonogramu wykonuje się klikając w przycisk "Dodaj harmonogram" w sekcji "Harmonogram" ustawień. Można wybrać dni, w których wykonywane będzie dane zadanie, typ wpisu (o konkretnej godzinie, bądź relatywnie względem wschodów/zachodów słońca – tylko przy poprawnie ustawionej lokalizacji) oraz ustawić parametry zadania. Ustawione zadania będą widoczne w formie listy, poszczególne wpisy można edytować, skasować bądź tymczasowo wyłączać.

SPECYFIKACJA TECHNICZNA

napięcie zasilania	12-24V AC/DC
zużycie energii	< 1W
ilość wyjść	1
typ wyjść	przekaźnikowe NO, separowane
maksymalne obciążenie	5A 230V AC 5A 30V DC
maksymalna moc	1150 VA @ 230V AC (1150W przy obciążeniu rezystancyjnym np. grzałka), 150W @ 30V DC
ilość wejść	3
typ wejść	logiczne, bezpotencjałowe, zwierane do drugiego bieguna, w zależności od potencjału złącza C
zakres sygnałów wejściowych	12 - 24V AC / DC

polaryzacja wejść	dowolna
separacja galwaniczna	tak
wyjście zasilania akcesoriów	12 - 24V DC / 100mA
wymiary	50 x 92 x 28 mm (bez anteny), 85 x 230 x 28 mm (z anteną ustawioną pionowo), długość anteny 197 mm
obudowa	tworzywo, zalana kompozycją poliuretanową nie zawierającą halogenów, samogasnąca dla klasy termicznej B (130°C)
stopień ochrony	IP54
sposób montażu	dwa owalne otwory montażowe o wymiarach 18 mm (szer.) x 3,5 mm (wys.) lub element samoprzylepny (taśma)
wyjście antenowe	tak
typ złącza antenowego	RP-SMA
antena	dookólna, zysk 5dB - dołączona do zestawu
standard komunikacji	µWiFi, kompatybilny z WiFi, 802.11g
częstotliwość transmisji	2.4 GHz
rodzaj transmisji	dwukierunkowa, szyfrowana
API	otwarte https://technical.blebox.eu/
tryb pracy	połączenie bezpośrednie (jako Access Point), połączenie WiFi poprzez standardowy router, połączenie z dostępem z dowolnego miejsca na świecie (wymagany jedynie dostęp do sieci Internet)
kompatybilne urządzenia i systemy	iOS (np. iPhone, iPad), Android, Windows, macOS (procesory ARM oznaczone jako M1 lub nowsze)
temperatura pracy sterownika	od -20°C do 50°C
szyfrowanie	WPA2-PSK oraz uwierzytelnione szyfrowanie (AEAD)

INFORMACJE DODATKOWE

AKTUALIZACJA OPROGRAMOWANIA

Aby zaktualizować oprogramowanie w sterowniku, należy go podłączyć do domowej sieci WiFi (patrz sekcja “Ustawienia połączenia WiFi”), która ma połączenie z siecią Internet. Przejdź do ustawień, do sekcji “Szczegóły, aktualizacja i pomoc”i kliknij przycisk “Sprawdź aktualizację”. Jeżeli dostępna jest aktualizacja, przycisk zmieni opis na “Pobierz nowe oprogramowanie”. Po jego kliknięciu, poczekaj ok. 1 min., nie zamykając interfejsu ani nie wykonując żadnych innych czynności. Urządzenie pobierze najnowsze oprogramowanie a następnie uruchomi się ponownie. Identyfikator urządzenia, wersje sprzętu i oprogramowania możesz odczytać w szczegółach urządzenia.

POMOC

Najnowsze wersje instrukcji, dodatkowe informacje i materiały o produktach dostępne są na naszej stronie internetowej: blebox.eu

Pytania ogólne: info@blebox.eu
Serwis i pomoc techniczna: support@blebox.eu

Przed kontaktem z naszym serwisem, jeżeli jest to możliwe, przygotuj “Klucz serwisowy” danego sterownika dostępny w jego ustawieniach, w zakładce “Szczegóły, aktualizacja i pomoc”. Klikając ikonę, klucz zostanie skopiowany do schowka telefonu. Przygotuj również “Klucz instalacji” aplikacji wBox, dostępny w główny menu aplikacji, w zakładce “Ustawienia”.

Instrukcja przywrócenia sterownika do ustawień fabrycznych dostępna jest pod adresem: blebox.eu/start/reset

Uwaga! Reset do ustawień fabrycznych nie usuwa sterownika z przypisanego do niego konta użytkownika. Sterownik należy niezależnie usunąć z konta - z menu głównego aplikacji wBox wybrać “Zarządzaj urządzeniami”, następnie wybrać dany sterownik i kliknąć w przycisk “Usuń urządzenie. Alternatywnie można zalogować się do systemu portal.blebox.eu, przejść do zakładki “Urządzenia”, wybrać dany sterownik i z prawego-górnego menu “Akcje” wybrać “Usuń urządzenie”.

aby uzyskać więcej informacji odwiedź stronę internetową

www.blebox.eu

lub wyślij email na adres: info@blebox.eu

pomoc techniczna jest dostępna pod adresem: support@blebox.eu

made in Europe

Schematy podłączenia

1. Wspólny minus, czujnik magnetyczny (kontaktron)

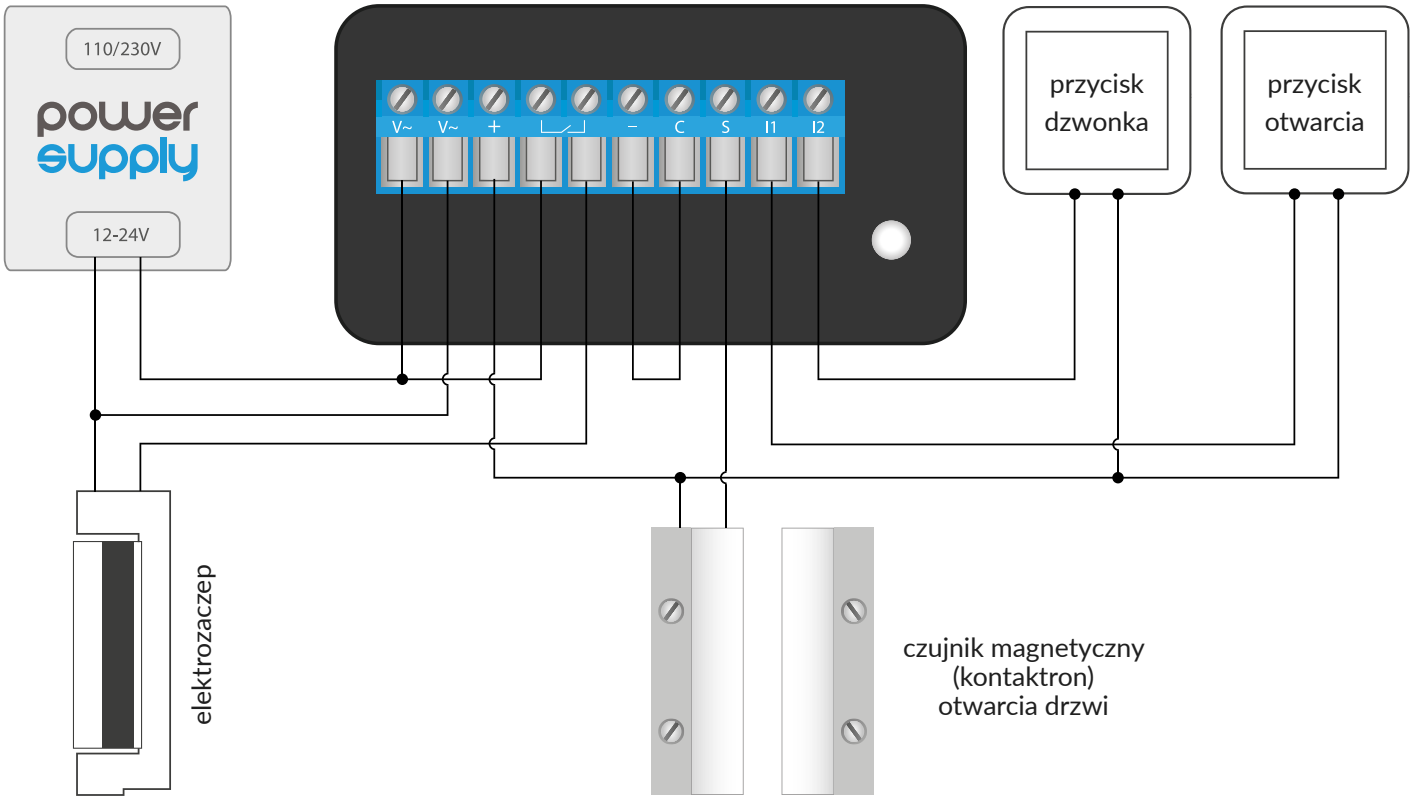

2. Wspólny plus, czujnik magnetyczny (kontaktron)

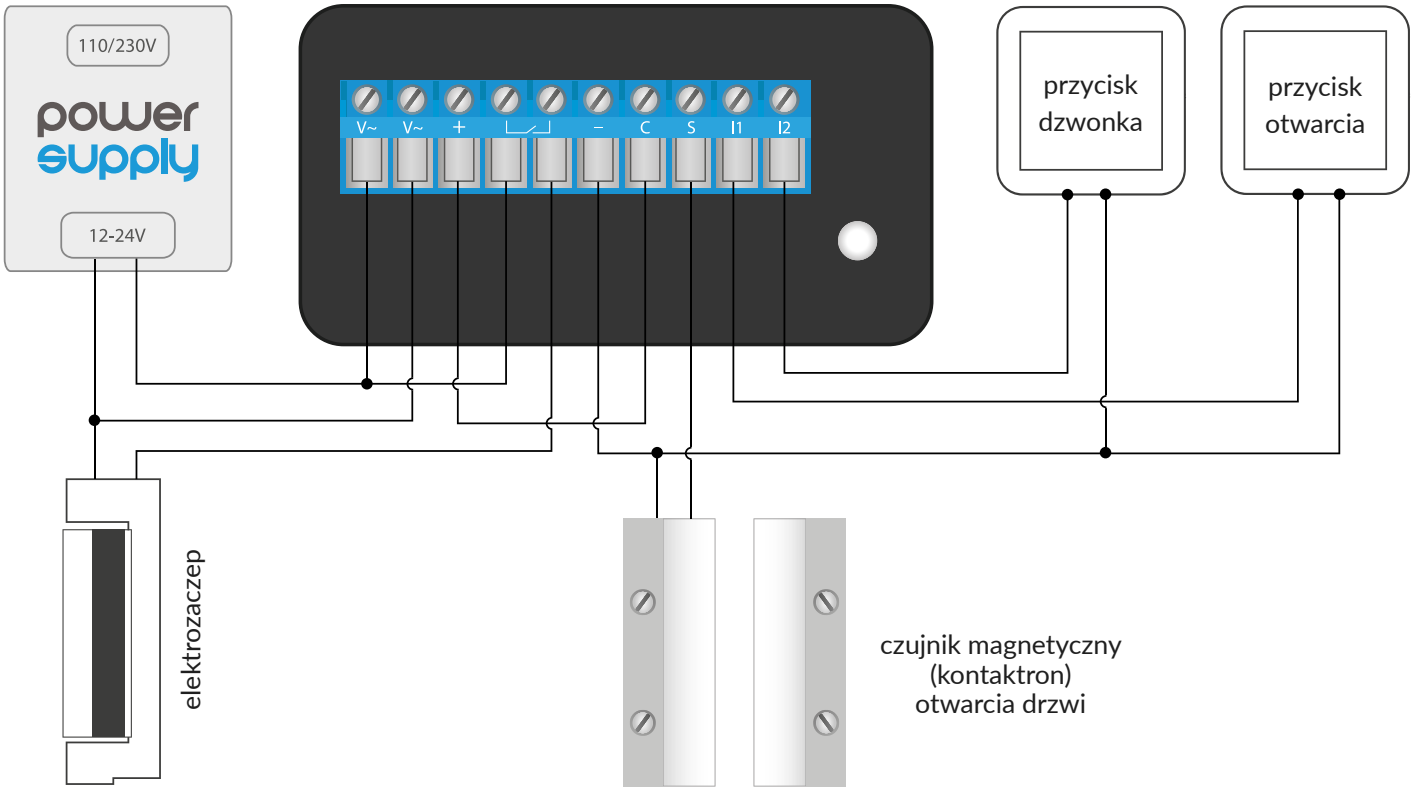

3. Wspólny minus, czujnik indukcyjny PNP

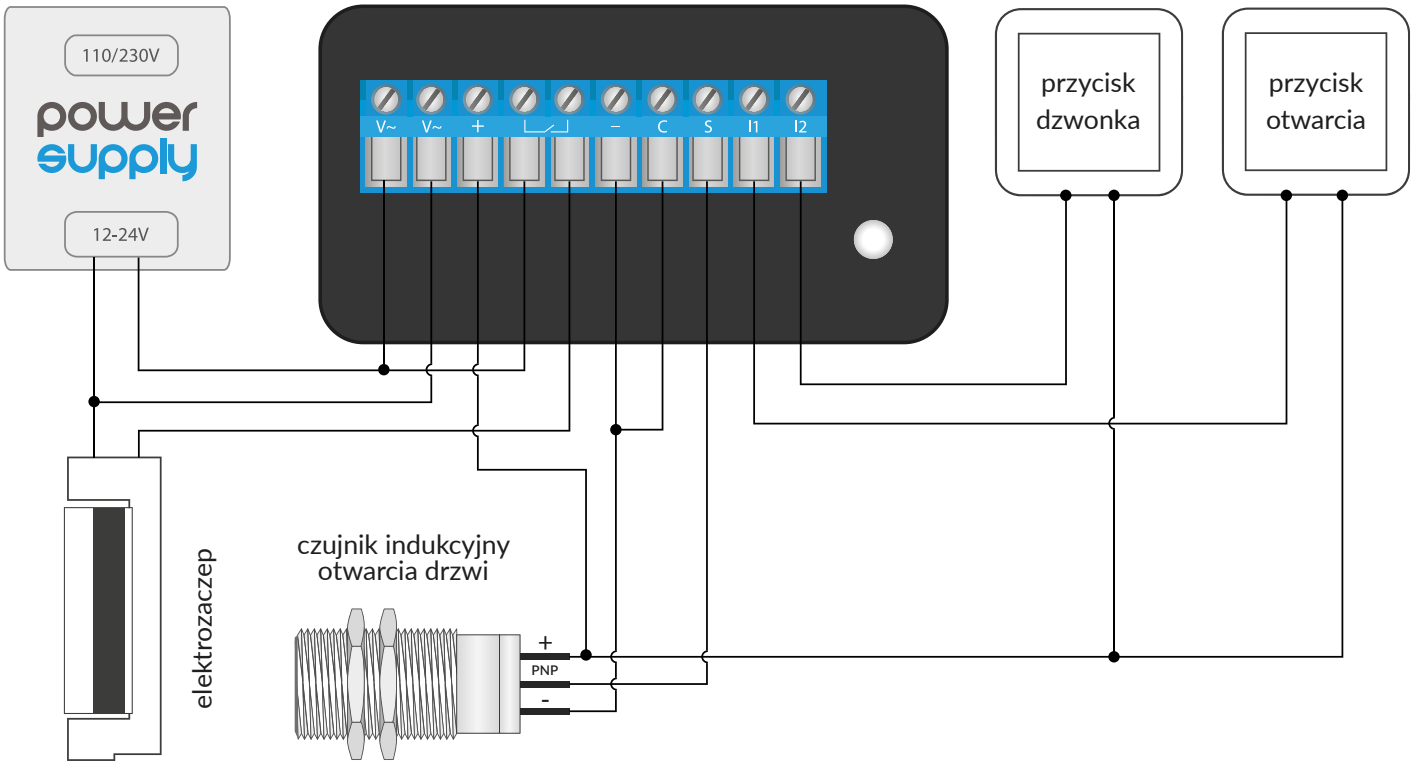

4. Wspólny plus, czujnik indukcyjny NPN

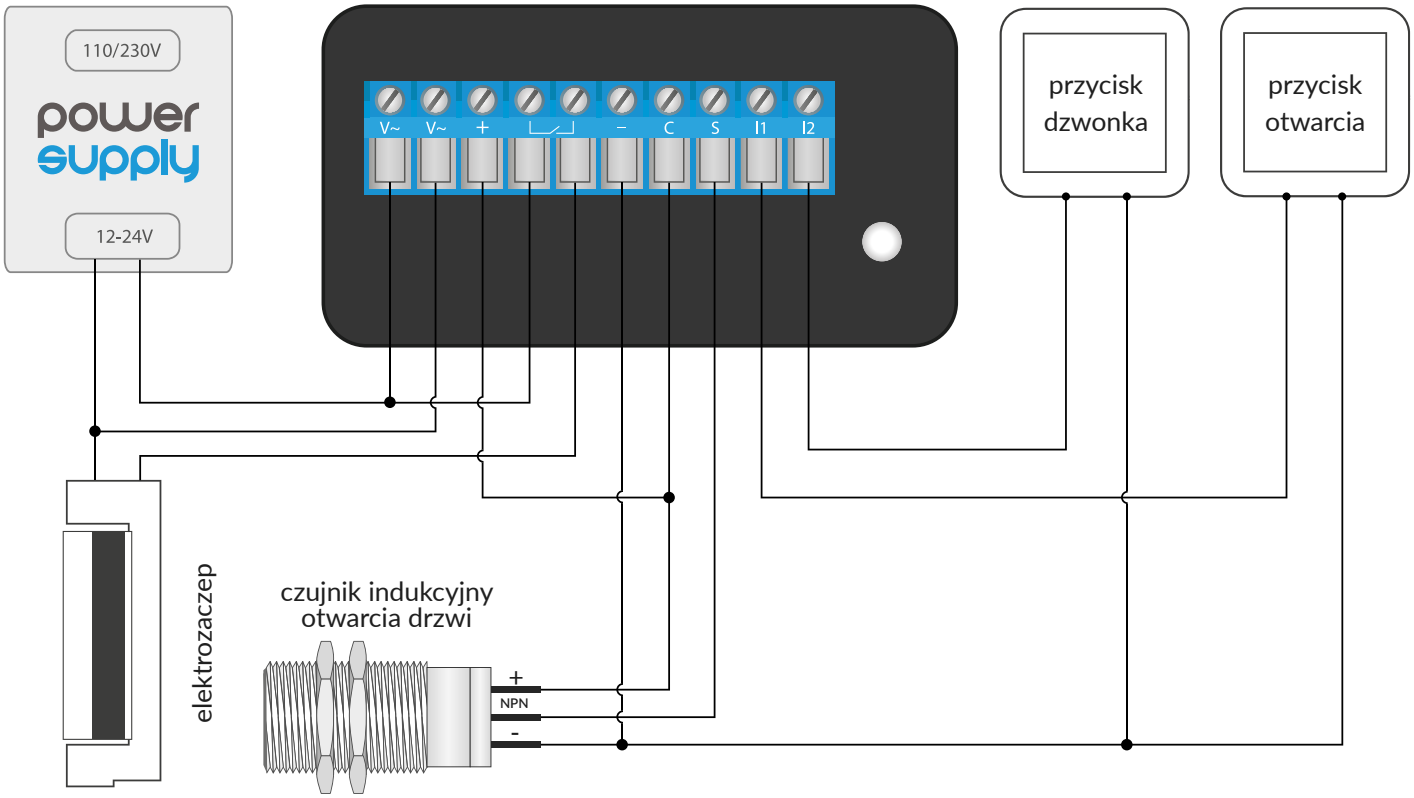

5. Przykładowy schemat podłączenia zamka elektrycznego z osobnym, bezpotencjałowym stykiem impulsowym

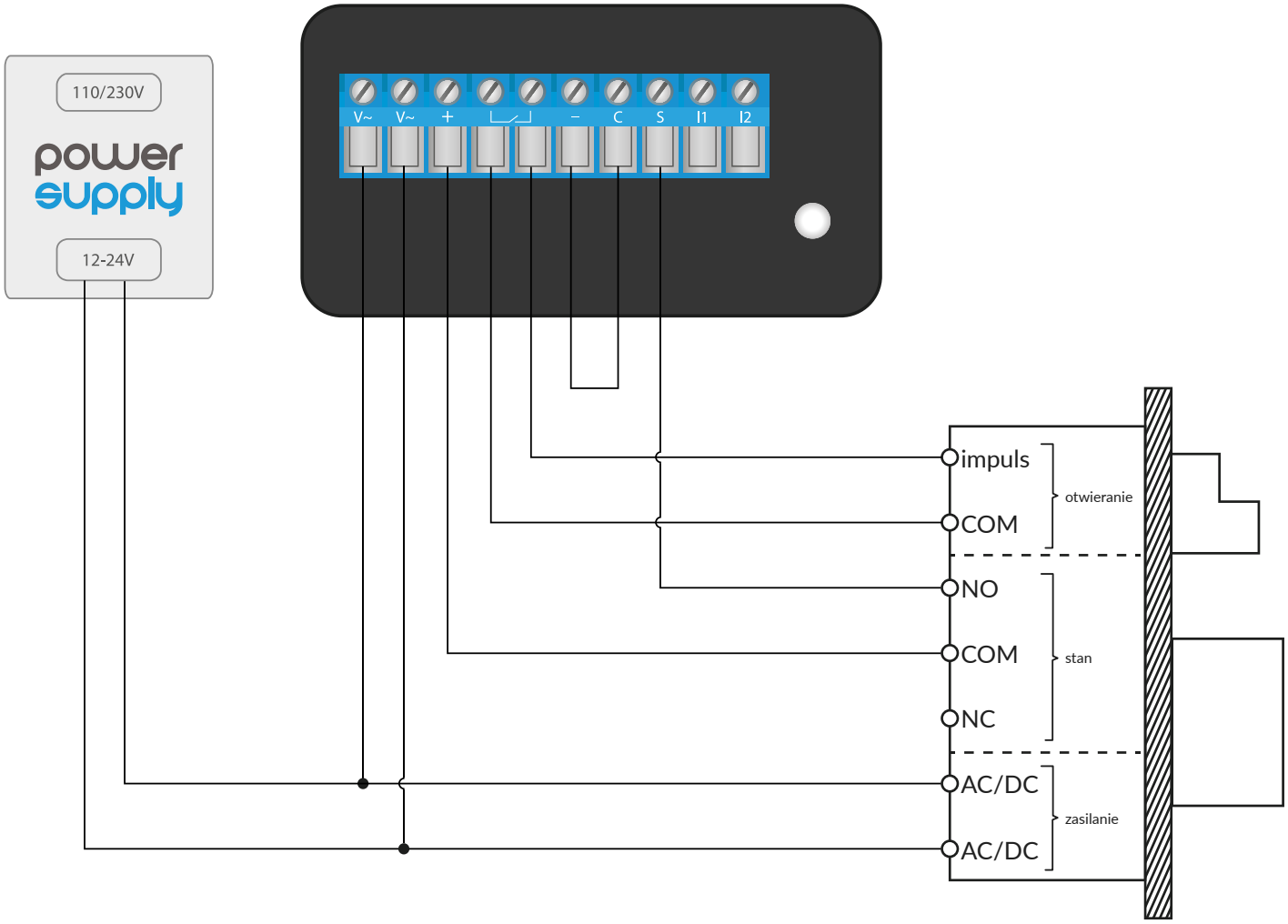

6. Schemat montażowy: czujnik kontaktronowy

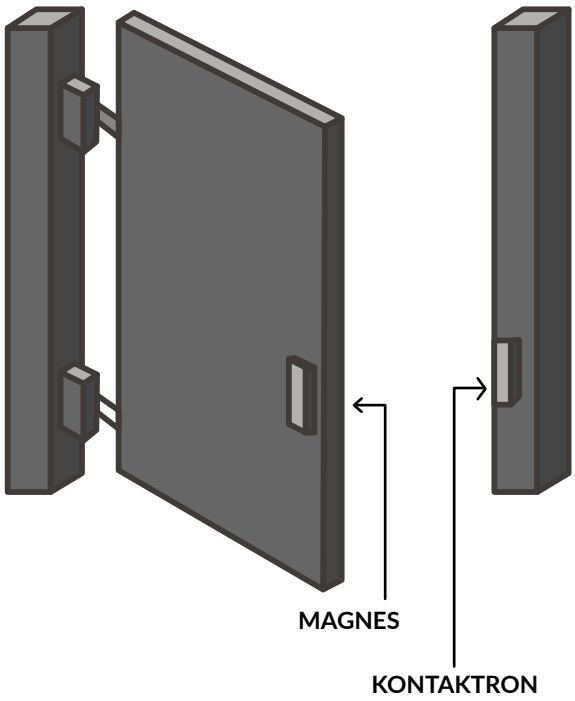
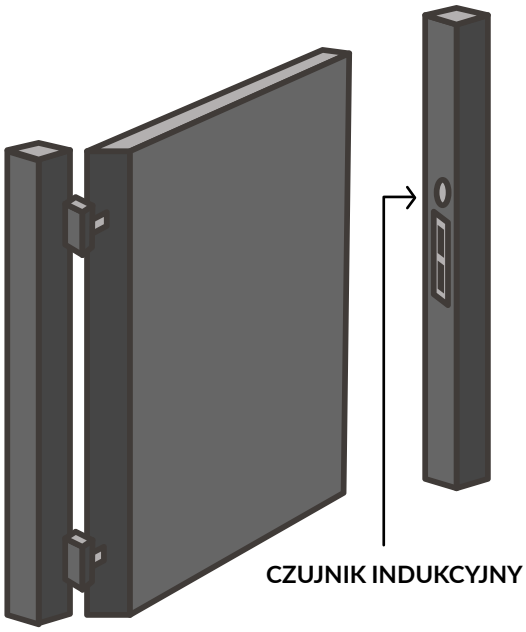
7. Schemat montażowy: czujnik indukcyjny